WARUNKI GWARANCYJNE

1. Zakupiony towar, do którego został wydany niniejszy dokument gwarancyjny jest objęty gwarancją, udzielaną przez Corab sp. z o.o. z siedzibą w Olsztynie, kod 10-547 przy ul. Michała Kajki 4, wpisaną do rejestru przedsiębiorców Krajowego Rejestru Sądowego pod numerem KRS 000175909, dla której Sądem Rejestrowym jest Sąd Rejonowy w Olsztynie, VIII Wydział Gospodarczy Krajowego Rejestru Sądowego.
2. Gwarancji udziela się na okres 2 lat od daty zakupu.
3. Gwarancja obejmuje tylko wady powstałe z przyczyn tkwiących w sprzedanej rzeczy.
4. Gwarancja obejmuje wyłącznie towary, które były sprzedane w ramach umowy zawartej z konsumentem. Sprzedaż towaru przez konsumenta na rzecz kolejnego nabywcy nie powoduje przejścia na jego rzecz uprawnień wynikających z gwarancji.
5. Kupujący jest zobowiązany do dostarczenia wadliwego towaru wraz ze wszystkimi jego urządzeniami peryferyjnymi, które z nim były sprzedane, a w tym jego kablami, zasilaczem, pilotem do siedziby gwaranta. Brak wydania towaru ze wszystkimi elementami jego wyposażenia powoduje niemożność skorzystania z uprawnień gwarancyjnych.
6. Warunkiem skorzystania z uprawnień gwarancyjnych jest wydanie wadliwego towaru wraz z precyzyjnym opisem wady, poprawnie i czytelnie wypełnionym oryginalnym dokumentem gwarancyjnym, nie posiadającym skreśleń lub innych widocznych ingerencji w treść dokumentu i oryginalnym dowodem zakupu towaru, wskazującym sprzedawcę oraz datę nabycia towaru.
7. W przypadku niezgodności pomiędzy danymi wynikającymi z dokumentu zakupu, a danymi zawartymi w karcie gwarancyjnej gwarant nie będzie zobowiązany do wykonywania zobowiązań wynikających z udzielonej gwarancji.
8. Sprzęt do naprawy powinien być dostarczony gwarantowi w oryginalnym opakowaniu fabrycznym. W razie braku opakowania fabrycznego ryzyko uszkodzenia w czasie transportu ponosi kupujący.
9. Oddając towar gwarantowi, kupujący jest zobowiązany do podania swoich danych, a w tym adresu do korespondencji, adresu poczty elektronicznej oraz numeru telefonu.
10. Gwarant jest zobowiązany do zbadania dostarczonego towaru i w razie stwierdzenia jego wad, wydania towaru niewadliwego w terminie 14 dni roboczych, od dnia dostarczenia do niego towaru. O rozpatrzeniu gwarancji kupujący zostanie poinformowany listownie, za pośrednictwem poczty elektronicznej lub telefonicznie. W przekazanej kupującemu informacji gwarant określi jednocześnie termin odbioru towaru.
11. Wady sprzętu uniemożliwiające jego prawidłową eksploatację i ujawnione w okresie objętym gwarancją zostaną usunięte poprzez wymianę towaru na towar wolny od wad. Przekazując towar gwarantowi, kupujący wyraża zgodę na zatrzymanie przez gwaranta towarów wadliwych i wydanie kupującemu towarów wolnych od wad. W przypadku gdyby wydanie towaru tego samego gatunku było niemożliwe, gwarant będzie uprawniony do wydania kupującemu towaru o najbardziej zbliżonych parametrach i służącego do zaspokajania tych samych potrzeb.
12. Towary nie posiadające wad będą zwracane kupującemu po uiszczeniu przez niego opłaty związanej z diagnostyką oddanego towaru w wysokości określonej w aktualnym cenniku tego typu usług gwaranta. Oddając towar do naprawy Kupujący oświadcza, że uzyskał informację na temat aktualnych cen stosowanych przez serwis gwaranta i w przypadku zaistnienia bezzasadnej reklamacji, wyraża on zgodę na obciążenie go kosztami diagnostyki.
13. Towary wydane kupującemu na skutek uwzględnienia reklamacji będą objęte gwarancją na zasadach wynikających z niniejszego dokumentu gwarancyjnego w jego aktualnej wersji, obowiązującej na dzień wydawania towaru kupującemu.
14. Odbiór towarów następuje w siedzibie gwaranta. W przypadku braku odebrania towaru w terminie określonym przez gwaranta, będzie on uprawniony do pobierania wynagrodzenia za jego przechowywanie w wysokości 1 zł brutto za każdy dzień przechowywania. Towary, które nie zostaną odebrane przez kupującego w terminie 6 miesięcy od dnia, w którym miały być odebrane, stają się po upływie tego terminu własnością gwaranta bez obowiązku zapłaty ich równowartości na rzecz kupującego, na co kupujący wyraża zgodę, oddając wadliwy towar gwarantowi. Przejście prawa własności do towarów nie będzie wymagało złożenia przez strony dodatkowych oświadczeń.
15. Gwarancja nie obejmuje uszkodzeń powstałych w wyniku nieprawidłowej obsługi, instalacji, przechowywania, przepięć w sieci energetycznej, zalania cieczą, urazów mechanicznych, przeciążenia lub wadliwego zachowania podłączonych urządzeń. Gwarancją nie są również objęte kable załączone do towaru, wtyczki, piloty i baterie. Oddając towar do naprawy gwarancyjnej Kupujący jest świadomy tego, że wszelkie zapisane w jego pamięci dane mogą ulec skasowaniu lub zniekształceniu, za co gwarant nie ponosi żadnej odpowiedzialności i co nie będzie powodowało powstania roszczeń przeciwko niemu.
16. Kupujący traci uprawnienia z tytułu niniejszej gwarancji w przypadku:
- zagubienia karty gwarancyjnej, niepełnego wypełnienia karty gwarancyjnej (brak pieczątki sprzedawcy, daty zakupu, numeru dokumentu zakupu, numeru fabrycznego), stwierdzenia samowolnej próby otwierania urządzenia lub zaistnienia wad mechanicznych, a w tym np. wgnieceń, pęknięć, stopienia lub naruszenia powłoki towaru na skutek oddziaływania czynników zewnętrznych itp.,
17. Skorzystanie przez kupującego z uprawnień wynikających z gwarancji wyczerpuje wszelkie jego roszczenia względem gwaranta lub sprzedawcy z tytułu zaistnienia wadliwości towaru sprzedanego.
18. Gwarancją nie są objęte towary nabyte w trakcie obowiązywania promocji.
19. Gwarancja nie obejmuje zmiany koloru towaru, wynikającej z oddziaływania czynników atmosferycznych.
20. Gwarant nie jest odpowiedzialny za prawidłowe funkcjonowanie towaru w przypadku zmiany sposobu nadawania sygnałów radiowo – telewizyjnych przez ich nadawców.
21. Gwarancją są objęte wyłącznie towary, które zostały nabyte i były użytkowane na terenie Rzeczypospolitej Polskiej.
22. Gwarancja nie wyłącza, nie ogranicza ani nie zawiesza uprawnień wynikających z niezgodności towaru z umową.

KARTA GWARANCYJNA

Numer seryjny

Marka i typ urządzenia

Data sprzedaży /dzień_miesiąc_rok/

Data przyjęcia sprzętu

Data wydania sprzętu

Opis usterki

Podpis kupującego, akceptującego warunki gwarancji

Podpis i pieczęć sprzedawcy

Corab Sp. z o.o. ul. Michała Kajki 4, 10-547 Olsztyn

INSTRUKCJA MONTAŻU | Antena Naziemna CORAB CLASSIC HD

1. Rozłożyć 3-elementowy promiennik.
2. Na zakończeniu 3-elementowego promiennika zamocować łącznik promiennika.
3. Zamocować odbiornik antenowy.
4. Rozłożyć elementy zbierające.
5. Zamocować elementy zbierające na promienniku.
6. Zamocować antenę na maszcie za pomocą zestawu do mocowania na maszcie.

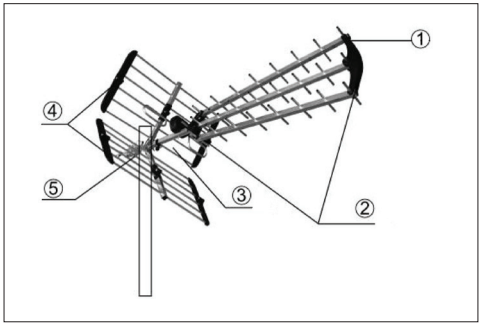

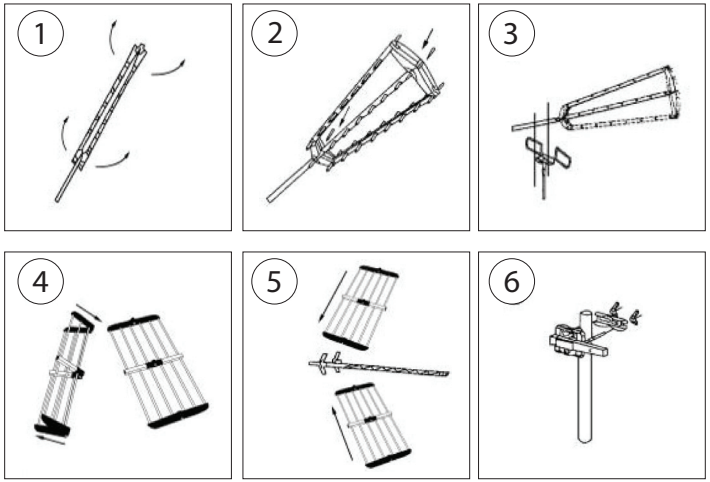

INSTRUKCJA MONTAŻU | Antena Naziemna CORAB CLASSIC HD

DANE TECHNICZNE:

Ilość elementów: 38
Długość anteny: 1050 mm
Szerokość strumienia: H/V: H32°/V40°
Kanały: 21-69
Zysk energetyczny: 17 dB
Pasmo częstotliwości: 470-862 MHZ
Stosunek promieniowania Przód/Tył (F/B): 30db
Impedancja: 75Ω

UWAGA!

W miejscach wykonania otworów w ścianie do zamocowania masztu nie mogą przebiegać przewody instalacji elektrycznych, wodnych, gazowych itp. Przed wyborem miejsca mocowania należy upewnić się lub sprawdzić za pomocą odpowiednich urządzeń, czy w miejscu wiercenia otworu nie przebiega żadna instalacja, nie znajduje się łączenie płyt ściany, stalowe lub inne konstrukcyjne elementy budowlane. W razie jakichkolwiek wątpliwości należy skonsultować się z administratorem/właścicielem budynku lub zapoznać się z odpowiednią dokumentacją budowlaną.

Antena musi być zamocowana w sposób stabilny i bezpieczny. Sposób przeprowadzania montażu anteny do masztu może nieznacznie różnić się od powyższej instrukcji w zależności od rodzaju masztu, indywidualnych warunków i miejsca montażu. Przewód antenowy w instalacji budynku musi być stabilnie zamocowany do podłoża i odpowiednio zabezpieczony. Wtyk antenowy typu „F" (niedołączony) musi być dodatkowo zabezpieczony przed warunkami atmosferycznymi.
Zalecamy zlecenie montażu instalacji antenowej wyspecjalizowanemu serwisowi.

PRAWIDŁOWY ODBIÓR SYGNAŁU TELEWIZYJNEGO

Urządzenia elektryczne dużej mocy, urządzenia emitujące promieniowanie elektromagnetyczne, urządzenia do łączności bezprzewodowej, instalacje elektryczne i instalacje łączności, linie przesyłowe wysokiego napięcia, metalowe elementy konstrukcji budynku, metalowe obiekty znajdujące się w pomieszczeniu i inne urządzenia podobnego rodzaju mogą powodować zakłócenia elektromagnetyczne i pogorszenie jakości odbieranego sygnału.
Należy umieścić antenę w możliwie jak największej odległości od urządzeń i obiektów tego typu.

UWAGA!

W przypadku znacznej odległości od najbliższego nadajnika telewizyjnego lub występowania źródeł silnych zakóceń elektromagnetycznych w pobliżu odbiornika, odbiór może być niemożliwy lub jakość odbioru może być niska.

Urządzenie jest zgodne z międzynarodowymi specyfikacjami bezpieczeństwa oraz dyrektywami Unii Europejskiej i spełnia aktualnie obowiązujące standardy dotyczące bezpieczeństwa urządzeń elektrycznych zgodnie z dyrektywą dotyczącą bezpieczeństwa urządzeń niskonapięciowych LVD (73/23/EEC) i dyrektywą dotyczącą kompatybilności elektromagnetycznej EMC.

Pod wpływem silnego pola elektromagnetycznego lub zjawisk elektrostatycznych, urządzenie może nie działać prawidłowo i może wymagać okresowego odłączenia zasilania przez użytkownika.

Zakaz wyrzucania zużytego sprzętu elektrycznego i elektronicznego razem z innymi odpadami pochodzącymi z gospodarstwa domowego.

Zgodnie z dyrektywą Unii Europejskiej 202/98/EC oraz stosownymi przepisami wprowadzającymi w życie Dyrektywę w krajach Unii Europejskiej, sprzęt elektroniczny po zużyciu nie może być wyrzucony wraz z innymi, zwykłymi odpadami pochodzącymi z gospodarstwa domowego. W celu właściwej utylizacji szkodliwych substancji oraz recyklingu, użytkownik jest zobowiązany do oddania zużytego produktu w punkcie zbierania zużytego sprzętu elektrycznego i elektronicznego. W celu uzyskania szczegółowych informacji należy zwrócić się do władz lokalnych, jednostek oczyszczania miasta lub sprzedawcy detalicznego.